FICHE TECHNIQUE : **DECHETS MEDICAUX**

Désignation : **Pocket avec bouton poussoir**

Référence : **ST03821** | Date : **15/02/2019**

Dimensions : 110 x 80 x 33 mm

Poids : 43 gr

Matière : Polystyrène

Volume de remplissage : 0.17L

Couleurs : Jaune et blanc

Résistances : Perforation et chute

Normes : Conforme NF EN ISO 23907 et NF X30-511,

Composition :

Pièce n°1 : Collecteur monobloc avec boîtier, cône et bouton poussoir

Particularité : Ouverture / fermeture par obturateur automatique

Conditionnement :

Nombre de pièces par carton : 168 **Dim. du carton :** 600x400x250 mm **Poids du carton** : 8.3 Kg
Nombre de pièces par palette : 4704 **Dim. de la palette :** 1200x800x1900 mm

Description :

. Le STIL'BOX avec bouton poussoir est un collecteur de poche utilisé pour le transport et l'élimination d'objets perforants.
. Son obturateur automatique permet d'isoler immédiatement les aiguilles souillées.
. Obturateur cranté avec fermeture et ouverture automatiques, guide d'introduction et de dévissage des aiguilles.

Fonctionnalité du couvercle :

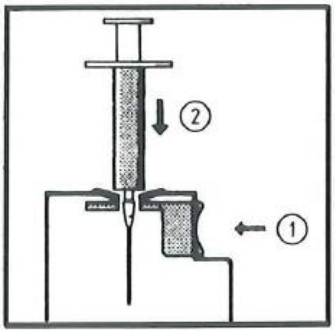

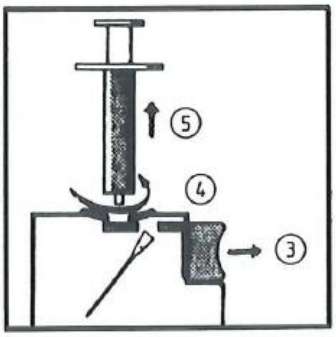

Arrière

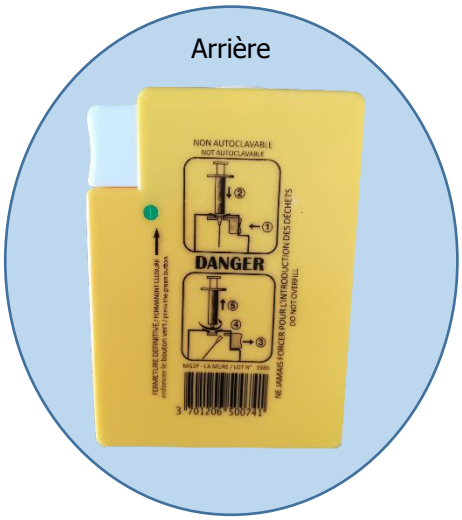

«Risque biologique»