PROP

REF.614511

TABLIER PE 18 µm BLANC, TAILLE SMALL+

Colis de 1000 tabliers (10 liasses de 100)

Famille 710 **Edition : 28/04/16**

CARACTERISTIQUES

- Matériau ..... Polyéthylène vierge gaufré
- Epaisseur ..... 18 µm
- Coloris ..... Blanc
- Fermeture..... 2 liens au dos

SCHEMA & DIMENSIONS

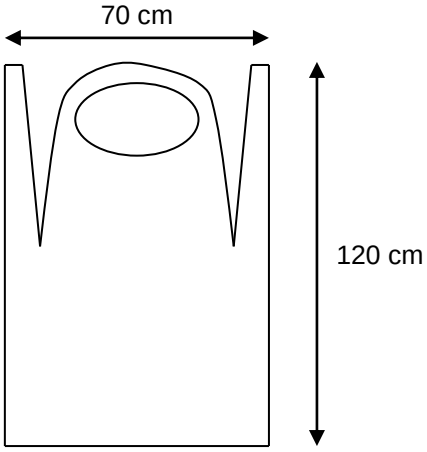

MARQUAGE

EPI de catégorie 1
Pour risques mineurs seulement
Conforme aux exigences essentielles de la Directive Européenne 89/686/CEE relative aux Equipements de Protection Individuelle

CONTACT ALIMENTAIRE

Conforme à la réglementation relative aux matériaux et objets destinés à entrer en contact avec les denrées alimentaires

CONDITIONNEMENT

- Liasse de 100 tabliers
- Colis de 10 liasses soit 1000 tabliers
  - Dimensions du colis ..... 36,5x32x19 cm
  - Poids brut ..... 13.5 kg
  - Poids net ..... 12.7 kg